型号	P3E-C20B213EJ
料号	10710010A00180

品牌	二次校正
美的（高创）	否

电机规格	
额定功率(W)	2000
额定电压(V)	380
额定转矩(Nm)	9.55
最大转矩(Nm)	28.65
额定电流(Arms)	5.83
最大电流(Arms)	16.71
额定转速(rpm)	2000
最大转速(rpm)	3000
频率(Hz)	167
转动惯量($\times10^{-4}$kg.m^2)	25.72
线电阻(Ω)	1.361±5%
线电感（mH）	11.7±20%
LQ	6.5±20%
LD	5.2±20%
线反电势(V/1000rpm)	110.11±8%
转矩常数（Nm/Arms）	1.638
电气时间常数（ms）	8.597
极对数	5
绝缘等级	Ins F
防护等级	IP 67
重量（kg）	10.4
单体包装重量（kg）	11.3
集合包装数量（Pcs）	N/A
集合包装重量（kg）	N/A
制动器（保持型）	
制动器额定电压（V）	DC24
制动器保持扭矩（Nm）	16
制动器额定功率（W）	24
制动器额定电阻（Ω）	24±7%
编码器规格	
类型	磁编
单圈分辨率	17bit
多圈计数容量	16bit

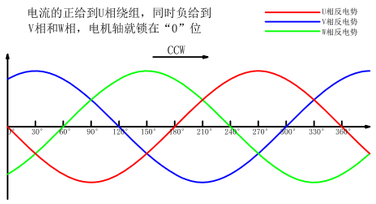

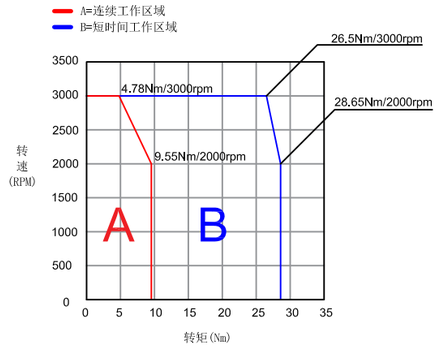

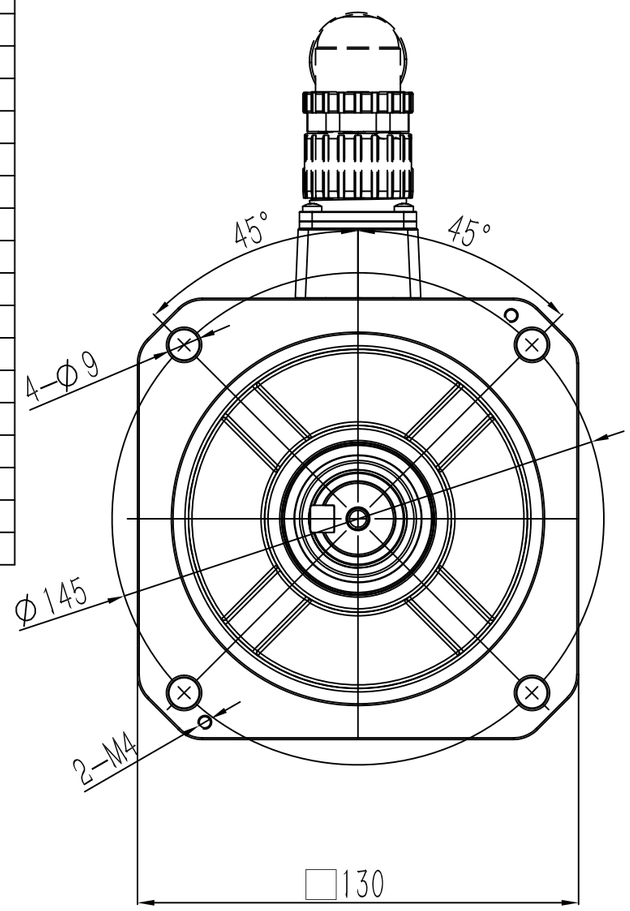

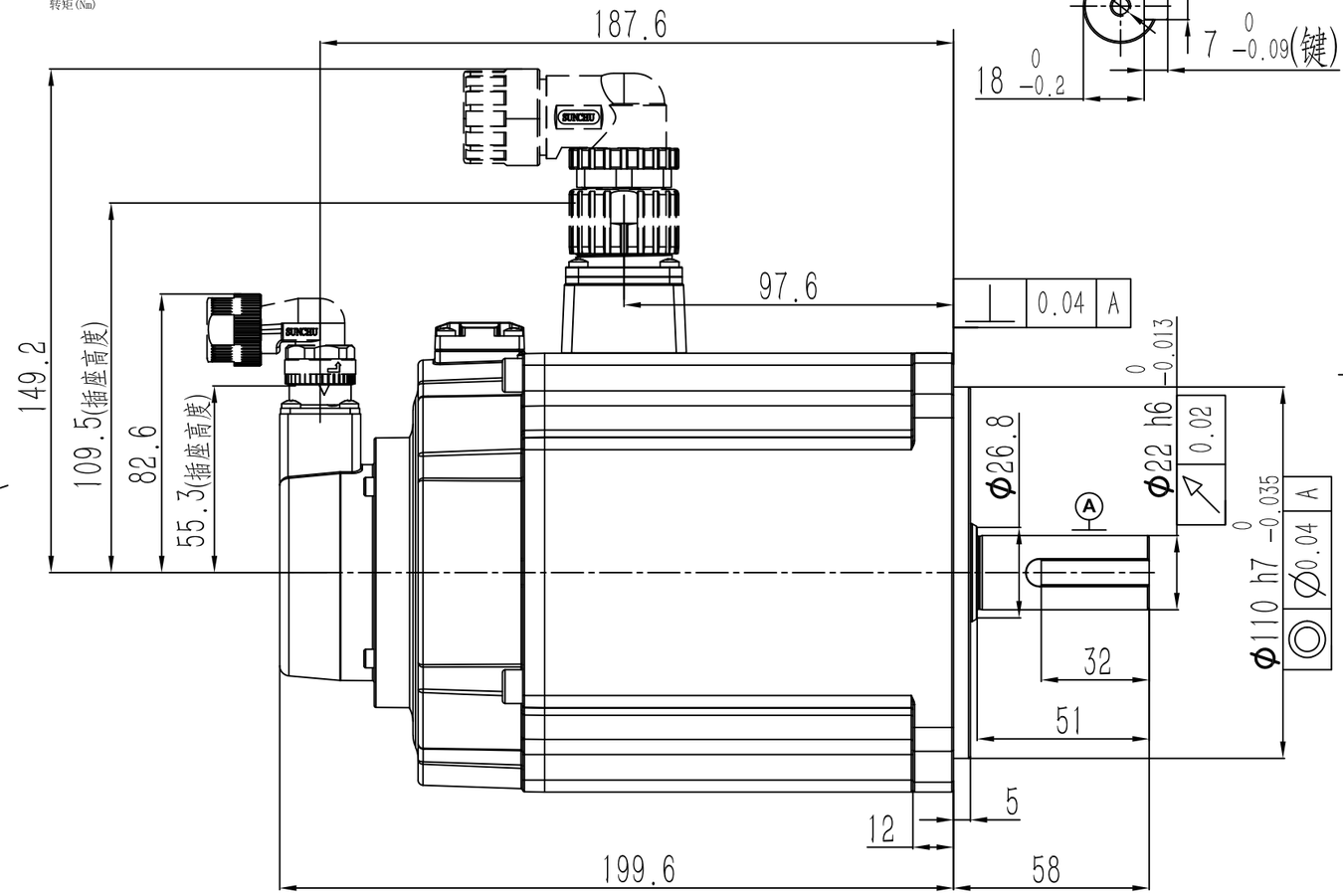

动力连接器定义

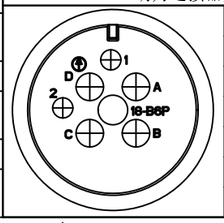

A	U
B	V
C	W
D	PE
1	制动器
2	端子

信号连接器定义

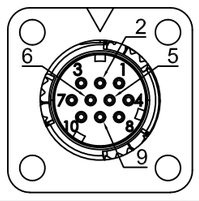

1	DATA+
2	DATA-
6	BAT+
5	BAT-
4	+5V
9	0V
10	FG

SERVOTRONIX always in motion™	阶段标记	重量	比例	材质	
	A			名称	高创旋转伺服电机
	第一角法			料号	
	共1张 第1张	版本 A0		规格	

零件代号
借(通)用件登记
描图
描校
旧底图总号
底图总号
签字
日期